RCA

Nº 63 - octubre de 2010
www.lu4aa.org

89 Años

Revista Institucional del Radio Club Argentino exclusiva para Socios.

13 NOV

2º Jornada Radial Ferroviaria Argentina

Ejemplar de libre circulacion

La Comisión Directiva del Radio Club Argentino
tiene el agrado de invitar a todos los socios y amigos de la institución,
a la Recepción con que celebraremos el

89º ANIVERSARIO DE LA FUNDACIÓN DEL RADIO CLUB ARGENTINO

¿Cuándo?
Sábado 20 de noviembre de 2010

¿Dónde?
En nuestra casa,
Carlos Calvo 1424
Capital Federal

¿A qué hora?
12:30 en punto

¿Vestimenta?
Informal

¿Valor de la tarjeta?
$ 60

¿Reservas?
Teléfonos/Fax (011) 4305-0505 y 4304-0555
E-mail lu4aa@lu4aa.org

Los esperamos cordialmente

Ejemplar de libre circulacion

SUMARIO

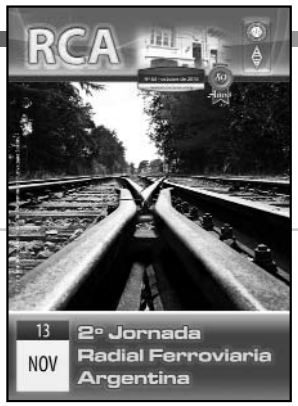

OCTUBRE 2010 NÚMERO 63

1 Sumario.

2 2º Jornada Radial Ferroviaria Argentina.

3 Asamblea General Ordinaria - Convocatoria.

4 Memoria.

6 Balance.

14 Una mirada a la propagación auroral.

15 Diagramas de antenas pero... ¿Qué significan?

Revista del
Radio Club Argentino

ISSN 1514-9706 / RNPI 278.119

OCTUBRE 2010 NÚMERO 63

Publicación institucional
Propiedad del
RADIOCLUB ARGENTINO

Fundado el 21 de octubre de 1921
Registro de Organizaciones
No Gubernamentales (O.N.G.) Nº 9856

Carlos Calvo 1420/24/26 - C1102ABD
Ciudad Autónoma de Buenos Aires
República Argentina
Tel./Fax (54) 011-4305-0505
4304-0555

Director
Roberto U. Beviglia LU4BR
www.lu4aa.org
lu4aa@lu4aa.org

R.C.A. es la revista institucional del Radio Club Argentino y se publica en la Ciudad Autónoma de Buenos Aires, República Argentina.
Las colaboraciones firmadas expresan la opinión de sus autores y no reflejan, necesariamente, el pensamiento del Radio Club Argentino y/o la dirección de esta Revista. Su publicación no dará derecho a compensación de índole o especie alguna.
La redacción de la Revista no mantiene correspondencia acerca de colaboraciones no solicitadas y declina toda responsabilidad sobre originales enviados espontáneamente que no fueran publicados, los que en ningún caso serán devueltos.
Las cartas recibidas para la sección Correo de Lectores serán publicadas a exclusivo criterio de la Dirección, no serán devueltas y no se mantendrá correspondencia sobre ellas.
La reproducción de los artículos y/o notas no podrá efectuarse total o parcialmente por ningún medio creado o a crearse, sin la previa autorización por escrito de la Institución.
El Radio Club Argentino no garantiza la calidad y/o cumplimiento de los productos o servicios ofrecidos en sus páginas.
Todos los derechos reservados. Hecho el depósito que marca la Ley Nº 11.723. El R.C.A. fue fundado el 21 de octubre de 1921. Es una entidad de Bien Público y una sociedad sin fines de lucro, declarada de Interés Nacional Ley Nº 14.006.
Entidad Nacional fundadora de la I.A.R.U.

Ejemplar de libre circulacion

2º JORNADA RADIAL FERROVIARIA ARGENTINA

Por Oscar Perez - LU7ADC
opespeciales@lu4aa.org

El Radio Club Argentino y el Ferroclub Argentino invitan a todos los radioaficionados y Radio Clubes del país a participar de la 2º Jornada Radial Ferroviaria Argentina, que se llevará a cabo el próximo día sábado 13 de noviembre de 2010.

Desde su creación en el año 2003 hasta hoy, el Diploma Estaciones Ferroviarias del RCA se ha consolidado en nuestro país, sin lugar a dudas, como la opción preferida a la hora de programar actividades radiales al aire libre.

Coronado por el gran éxito de la 1º Edición de la actividad, el programa Estaciones Ferroviarias sigue creciendo.

La Jornada Radial Ferroviaria nos permite disfrutar de la alegría de la radio al aire libre y revivir siquiera por un día, infinidad de lugares insospechados, con historia propia, muchos de los cuales no ha quedado casi testimonio.

¡VAMOS! ¡LO INVITAMOS A SUMARSE!

Colegas de las provincias que aún no tienen estaciones activas… ¡Anímense!
Sea desde una estación de tren o desde su radioestación, será una actividad al alcance de todos y una estupenda oportunidad para disfrutar de un día de radio al aire libre con colegas y amigos.

BASES

1. Fecha del evento: Sábado 13 de noviembre de 2010.

2. Participantes: Radioaficionados y Radio Clubes, individual o grupalmente.

3. Bandas operativas: Las asignadas al Servicio de Radioaficionados, con especial énfasis en las de 80m y 40m

4. Objetivo: Contactar con todas las estaciones que así lo deseen. No es un concurso. Es una buena oportunidad, también, para probar la propia capacidad, individual o grupal, de instalar una radioestación en campaña, frente a una eventualidad que así lo pudiera requerir.

5. Cómo participo del evento desde una estación ferroviaria?

Simplemente eligiendo aquella desde la que me gustaría transmitir.

"Si la estación elegida ya figura en el Listado Vigente de Estaciones Ferroviarias del RCA, el responsable de la operación solo tiene que informar por correo electrónico a *lu4aa@lu4aa.org* que participará del evento y la referencia de la estación.

"Si la estación elegida no figura en el Listado Vigente de Estaciones Ferroviarias del RCA, significa que ninguna operación ha tenido lugar desde ella, por lo cual el responsable de la operación tiene que solicitar la referencia correspondiente, enviando un mail a lu4aa@lu4aa.org con el nombre de la estación, ubicación, ferrocarril al que pertenece y condición de activa o inactiva.

Toda la información necesaria para participar del programa Estaciones Ferroviarias también se encuentra disponibleen
http://www.lu4aa.org/diplomas/ferroc.htm

6. Recomendamos visitar previamente la estación desde la cual se planea operar el día del evento. Si la estación está activa, será necesario contar con la previa autorización de su responsable.

Igualmente, tener en cuenta que en las instalaciones de muchas estaciones ferroviarias inactivas no abandonadas funcionan actualmente asociaciones civiles, organismos municipales, museos, etc., a los cuales es importante contactar previamente, no sólo para solicitar el permiso necesario sino también para aprovechar la oportunidad y contarles de nuestra actividad y de la importancia del evento.

7. El RCA mantendrá actualizado en forma permanente a partir de la fecha, el listado de estaciones participantes del evento en su sitio web, www.lu4aa.org.

8. Dirigir todas las consultas a *lu4aa@lu4aa.org*

Ejemplar de libre circulacion

ASAMBLEA GENERAL ORDINARIA
CONVOCATORIA

Sr. Asociado:
La H. Comisión Directiva, en cumplimiento del Art. 57º del Estatuto Social, tiene el agrado de invitarlo a la Asamblea General Ordinaria que se realizará en la Sede Social, sita en Carlos Calvo 1424 de la Ciudad Autónoma de Buenos Aires, el próximo día 29 de noviembre de 2010, a las 18:30 horas, para tratar el siguiente Orden del Día:

1) Apertura del Acto.
2) Lectura del Acta de la Asamblea Anterior.
3) Designación de dos socios para firma el Acta de esta Asamblea.
4) Homenaje a los socios fallecidos.
5) Razones de la Convocatoria fuera de término.
6) Consideración de la Memoria y Balance del Ejercicio vencido al 30 de junio de 2010 (Art. 60º) y del informe del Auditor.
7) Elección de autoridades para la renovación de la Comisión Directiva para cubrir los siguientes cargos:

1 Vicepresidente por 2 (dos) años.
4 Vocales titulares por 2 (dos) años.
2 Vocales suplentes por 2 (dos) años.
2 Revisores de Cuentas Titulares por 2 (dos) años.
1 Revisor de Cuentas Suplente por 1 (un) años.

8) Informe inmuebles propiedad del RCA.

Carlos E. Beviglia - LU1BCE, Presidente
Fernando Gómez Rojas - LU1ARG, Secretario

Notas: Sólo podrán ejercer el derecho a voto los socios Vitalicios y Activos, debiendo éstos últimos estar al día con sus cuotas sociales y registrar una antigüedad de dos años a la fecha de la Asamblea (Art. 63º del Estatuto Social).

La Asamblea General Ordinaria tendrá quórum con la mitad más uno de los socios con derecho a voto, presentes a la hora de citación y media hora después con el número de socios presentes (Art. 61º del Estatuto Social).

MEMORIA Y BALANCE

EJERCICIO Nº 89

MEMORIA

La HCD del RCA pone a consideración de los Sres. Socios la Memoria y Balance correspondientes al 89º Ejercicio, los que esperamos merezca vuestra aprobación.

A continuación, referimos los aspectos relevantes del período y expresamos, como cada año, nuestro especial agradecimiento a los socios que permanentemente nos brindan su apoyo y al personal del R.C.A., por su esfuerzo en la mejor atención de los asociados.

MOVIMIENTO DE SOCIOS

Durante el Ejercicio que nos ocupa se han producido 29 altas, 16 bajas y por haber cumplido la antigüedad establecida en el Art. 38 del Estatuto Social, han alcanzado la categoría de Socio Vitalicio 8 asociados, a quienes agradecemos su fidelidad para con el RCA.

ADMINISTRACIÓN

Finalizado el proceso de renovación de las licencias de radioaficionado correspondientes al quinquenio 2009 - 2013, para el cual el RCA instrumentó todas las medidas administrativas y de publicidad necesarias para dar adecuada respuesta y atención a la gran demanda que ello genera en cada oportunidad, y que refleja el alto grado de confianza puesto en la gestión a través de la entidad, de trámites administrativos ante la Autoridad de Aplicación. al 31/12/09, el porcentaje de renovaciones realizadas a través del RCA alcanzó el 20% del total, habiéndose procesado trámites de provincias de todo el país.

ACTIVIDAD RADIAL

El RCA, mantiene vínculos permanentes con el Gobierno de la Provincia de Buenos Aires, bajo cuya jurisdicción se encuentra la Isla Martín García, IOTA

Ejemplar de libre circulacion

SA-055, desde la cual operó, como cada año, en ocasión de realizarse el Fin de Semana Internacional de Faros.

El Radio Club Argentino y el Ferroclub Argentino organizaron conjuntamente la 1º Jornada Radial Ferroviaria Argentina, que se llevó a cabo el día sábado 14 de noviembre de 2009. Desde su creación en el año 2003 hasta hoy, el Diploma Estaciones Ferroviarias del RCA se ha consolidado en nuestro país, sin lugar a dudas, como una de las opciones preferidas a la hora de programar actividades radiales al aire libre. Prueba de ello son las trescientas operaciones realizadas desde estaciones ferroviarias argentinas, activas e inactivas y el ritmo sostenido de pedidos de nuevas referencias.

El 25 de mayo pasado se cumplió el Bicentenario de la Revolución de Mayo, hito fundacional de la historia de la República Argentina, que resultó en la ruptura de sus lazos coloniales y abrió el camino hacia la independencia de nuestro país. El Radio Club Argentino, en concordancia con la magnitud de la celebración, solicitó y logró de parte de la CNC, la autorización de uso general de prefijos internacionales especiales para la totalidad de radioaficionados, radio clubes y entidades con licencia vigente. Durante el período comprendido entre los días 22 y 25 de mayo de 2010, participaron del Proyecto Bicentenario cerca de 900 estaciones argentinas que reportaron más de 10000 contactos realizados en todas las bandas y modos a nivel local y 1600 estaciones extranjeras de 87 países.

EMERGENCIAS

Durante el pasado año, y desarrollando la Coordinación de Comunicaciones de Emergencia del Área G, se ha integrado la relación entre Argentina, Uruguay y Chile, pudiendo intercambiar ideas y planes de trabajo conjunto. Actualmente los tres países están relacionados a través de sus responsables de comunicaciones de emergencia.

El resultado de esta integración se vio durante la ejecución de los ejercicios GlobalSET y especialmente en la reacción ante los terremotos que asolaron la región.

Se puso en funcionamiento en la página del Club, un blog específico para difusión de las noticias sobre emergencias, el que puede ser consultado por todos los interesados, sean o no socios del RCA.

DIFUSIÓN

La Revista RCA, órgano principal de difusión de nuestra entidad, continúa siendo la única en su tipo en el ámbito de la radioafición de nuestro país en formato papel, y de las pocas que regularmente se distribuyen en el ámbito de la Región 2 de IARU, continuando la tradición histórica iniciada por la institución en 1924, constituyendo el medio de expresión principal de nuestras ideas y pensamientos.

Su edición se ha visto complementada de manera sostenida, rápida y eficiente por la distribución del Newsletter RCA Informa, con el cual hemos establecido un canal de comunicación para las noticias o eventos que ameritan una pronta difusión, para toda la comunidad de radioaficionados, y que a la fecha cuenta con varios miles de suscriptores.

Se mantuvo actualizada la página web con información general, de la institución, áreas de servicio y consultas on line.

El Boletín Radial del RCA ha cumplido, en el transcurso del 89º Ejercicio, nueve años de emisión ininterrumpida en 3680 kHz, transmitiendo informaciones institucionales, regionales, de DX y de carácter general, que resultan de interés para todos los radioaficionados.

TÉCNICA

El RCA mantiene dos estaciones en plena capacidad de operación en las bandas de 80m a 10m, una tercera en V/UHF y una cuarta en condiciones de traslado inmediato con sus respectivas antenas, prevista para las operaciones que periódicamente organiza la Entidad.

SERVICIO DE QSL

El movimiento del Bureau de entrada ha experimentado un incremento significativo desde el inicio del año 2010, respecto del año anterior, con la mejora en las condiciones de propagación que produjeran una mayor actividad radial global.

A pesar de los permanentes aumentos registrados en las tarifas postales nacionales e internacionales, el RCA ha mantenido la regularidad de sus envíos.

Al cierre del ejercicio, se realizó el despacho de la clasificación correspondiente al 1º semestre del año, en la que se procesaron cerca de 40.000 tarjetas QSL.

Ejemplar de libre circulacion

RELACIONES INSTITUCIONALES

En el año 2009 el RCA, en su carácter de Entidad Decana de la Radioafición Argentina y Sociedad Miembro de la IARU, fue convocado por la Gerencia de Ingeniería de la Comisión Nacional de Comunicaciones, para participar del proceso de elaboración del anteproyecto de nueva reglamentación para el Servicio de Radioaficionados de nuestro país, instancia en que realizó importantes aportes, expresó sus opinión sobre los diversos temas en debate, a la vez que formuló las observaciones que estimó pertinentes.

En la oportunidad, el RCA manifestó su satisfacción por la decisión política adoptada por el organismo de abordar de una vez una problemática tan sensible y de tan larga data, que fuera objeto de permanentes reclamos de nuestra entidad.

Durante el transcurso de los últimos años, el RCA argumentó y abogó permanentemente por la necesidad de una nueva norma para nuestro Servicio que, sustentada en la realidad actual, contribuyera a sentar bases que permitan intervenir y accionar sobre la multiplicidad de problemáticas por las que atraviesa.

Respecto del anteproyecto presentado, podemos señalar diversos objetivos alcanzados, entre los que se destacan la significativa reducción del articulado, la derogación del requisito de rendir examen de CW para el ingreso, la reducción de la cantidad de categorías y tiempos de permanencia para el ascenso en cada una de ellas, la restitución de los programas de estudio para ingreso y ascenso, la reformulación del capítulo dedicado a la conformación de señales distintivas especiales y el nuevo Plan de Bandas, tema este último, corolario de los objetivos alcanzados durante la participación de la entidad en las reuniones preparatorias de la CMR '07.

ENSEÑANZA

Se realizaron, como todos los años, dos cursos en el primer y segundo cuatrimestre del año para la obtención de licencia de radioaficionado, con un número de inscriptos sostenido, respecto del ejercicio anterior.

EDIFICIO

Durante el transcurso del ejercicio 2009, el RCA se presentó en dos oportunidades en la Legislatura de la Ciudad de Buenos Aires, contra el Proyecto de Ley 0949-D-08 que promovía la inclusión de los inmuebles propiedad del RCA de Carlos Calvo 1424 y 1426 en el Capítulo X del Código de Planeamiento Urbano, con carácter de Protección Patrimonial, condicionando de manera permanente el libre destino de ambas propiedades a futuro. La acción de los representantes de la institución devino en la pérdida de estado parlamentario del mencionado proyecto, el 1º de marzo de 2010.

Al tiempo de la redacción de la presente memoria, comienzan las gestiones para la derogación de la Resolución Nº 44/2010 dictada por la Subsecretaría de Planeamiento Urbano de la C.A.B.A., que dispuso la protección cautelar de ambos predios hasta la resolución final del proyecto, en tanto su vigencia constituye un obstáculo para la continuidad del Proyecto Fenix, de cuyas alternativas hemos mantenido a Uds. informados de manera permanente.

PALABRAS FINALES

Es el deseo de la conducción de la entidad y de todos aquellos que participan en sus distintas comisiones internas, expresar su sentido agradecimiento a quienes de manera permanente les brindan su apoyo, en haras del fortalecimiento y la continuidad del RCA. Un nuevo ejercicio se ha cerrado, un nuevo capítulo en la historia de la entidad. Nos despedimos expresando nuestro reconocimiento por las permanentes manifestaciones de apoyo y afecto recibidas y renovando nuestro compromiso con la responsabilidad asumida.

Ejemplar de libre circulacion

RADIO CLUB ARGENTINO

Domicilio: CARLOS CALVO Nº 1420/26
CIUDAD AUTONOMA DE BUENOS AIRES
Actividad: ASOCIACION CIVIL SIN FINES DE LUCRO
LEGAJO DIRECCION DE PERSONAS JURIDICAS Nº 801 - C
EJERCICIO ECONOMICO Nº 89

ESTADO DE SITUACION PATRIMONIAL

INICIADO EL 1 DE JULIO DE 2009 Y FINALIZADO EL 30 DE JUNIO DE 2010
COMPARATIVO CON EL EJERCICIO ANTERIOR

ACTIVO	30/06/2010	30/06/2009
Activo Corriente		
Caja y Bancos (Nota 2.1)	$ 19.324,14	$ 11.216,08
Inversiones (Nota 2.2)	$ 0,00	$ 0,00
Créditos por Servicios (Nota 2,3)	$ 1.651,01	$ 3.008,35
Créditos Varios (Nota 2.4)	$ 22.015,00	$ 26.412,00
Bienes de Cambio	$ 0,00	$ 0,00
Otros Activos Corrientes	$ 0,00	$ 0,00
Total del Activo Corriente	$ 42.990,15	$ 40.636,43
Activo No Corriente		
Créditos	$ 0,00	$ 0,00
Inversiones	$ 0,00	$ 0,00
Bienes de Uso (nota/Anexo I (- Nota 2.5)	$ 235.123,76	$ 242.913,04
Bienes Inmateriales (Nota 2.6)	$ 289,47	$ 289,47
Total del Activo No Corriente	$ 235.413,23	$ 243.202,51
TOTAL DEL ACTIVO	**$ 278.403,38**	**$ 283.838,94**

PASIVO	30/06/2010	30/06/2009
Pasivo Corriente		
Deudas Comerciales (Nota 3.1)	$ 39.789,72	$ 54.196,33
Deudas Previsionales (Nota 3,2)	$ 34.541,38	$ 13.838,12
Total del Pasivo Corriente	$ 74.331,10	$ 68.034,45
Pasivo No Corriente		
Prev. Para despidos .(Anexo IV)	$ 0,00	$ 0,00
Total del Pasivo No Corriente	$ 0,00	$ 0,00
SUB - TOTAL DEL PASIVO	$ 74.331,10	$ 68.034,45
Patrimonio Neto		
Según Estado respectivo	$ 204.072,28	$ 215.804,49
Total del Patrimonio Neto	$ 204.072,28	$ 215.804,49
TOTAL DEL PASIVO + P. NETO	**$ 278.403,38**	**$ 283.838,94**

Las notas y los anexos son parte integrante del presente Estado Contable

Firmado a los efectos de su identicación con mi
informe de fecha 14/09/2010

ABEL MARIO MANEGLIA
CONTADOR PUBLICO NACIONAL (U.B.A.)
C.P.C.E.C.A.B.A. Tº 88 - Fº 128
C.P.C.E.P.B.A. Tº 34 - Fº 26 - Leg. 0-85280

CARLOS EDUARDO BEVIGLIA
PRESIDENTE

Ejemplar de libre circulacion

RADIO CLUB ARGENTINO

Domilcilio: CARLOS CALVO Nº 1420/26
CIUDAD AUTONOMA DE BUENOS AIRES
Actividad: ASOCIACION CIVIL SIN FINES DE LUCRO
LEGAJO DIRECCION DE PERSONAS JURIDICAS Nº 801 - C
EJERCICIO ECONOMICO Nº 89

ESTADO DE EVOLUCION DEL PATRIMONIO NETO

INICIADO EL 1 DE JULIO DE 2009 Y FINALIZADO EL 30 DE JUNIO DE 2010
COMPARATIVO CON EL EJERCICIO ANTERIOR

DETALLE	APORTES DE LOS PROPIETARIOS					REV. TEC	GANANCIAS RESERVADAS			RESULTADOS NO ASIGNADOS	TOTAL PATRIMONIO NETO 30/06/2010	TOTAL PATRIMONIO NETO 30/06/2009
	SUSCRIPTO	AJUSTES AL CAPITAL	AP. NO CAPITAL.	REVALUO	TOTAL		RESERVA LEGAL	OTRAS RESERVAS	TOTAL			
SDOS. AL INICIO	$ 0,01	$ 5.218,82	$ -	$ 142.523,20	$ 147.742,03	$ 777,69	$ -		$ -	$ 67.284,77	$ 215.804,49	$ 233.142,11
AUMENTO CAP.												
DISTRIBUCIÓN												
-RESERVAS												
-HONOR. DIREC.												
-A UTILIDADES												
AJTE. CAPITAL												
ACT. CONTABLE												
AJTE. RESERVAS												
A.R.E.A.												
RDO. EJERCICIO										$ (11.732,21)	$ (11.732,21)	$ (17.337,62)
SDOS. AL CIERRE	$ 0,01	$ 5.218,82	$ -	$ 142.523,20	$ 147.742,03	$ 777,69	$ -	$ -	$ -	$ 55.552,56	$ 204.072,28	$ 215.804,49

Las notas y los anexos son parte integrante del presente Estado Contable

Firmado a los efectos de su identicación con mi informe de fecha 14/09/2010

ABEL MARIO MANEGLIA
CONTADOR PUBLICO NACIONAL (U.B.A.)
C.P.C.E.C.A.B.A. Tº 88 - Fº 128
C.P.C.E.P.B.A. Tº 34 - Fº 26 - Leg. 0-85260

CARLOS EDUARDO BEVIGLIA
PRESIDENTE

Ejemplar de libre circulacion

RADIO CLUB ARGENTINO

Domicilio: CARLOS CALVO Nº 1420/26
CIUDAD AUTONOMA DE BUENOS AIRES
Actividad: ASOCIACION CIVIL SIN FINES DE LUCRO
LEGAJO DIRECCION DE PERSONAS JURIDICAS Nº 801 - C
EJERCICIO ECONOMICO Nº 89

ESTADO DE RECURSOS Y GASTOS

INICIADO EL 1 DE JULIO DE 2009 Y FINALIZADO EL 30 DE JUNIO DE 2010
COMPARATIVO CON EL EJERCICIO ANTERIOR

RECURSOS (Anexo III)		30/06/2010	30/06/2009
Cuotas Sociales		141.580,43	125.673,89
Ingresos Varios		1.082,00	592,50
Seguros Antena		10.429,00	10.724,70
Cursos		2.450,00	1.940,00
Renovación Licencias CNC		15.773,70	50.328,80
Servicio de Boreau		0,00	1.193,45
Donaciones recibidas		0,00	3.800,00
Donaciones en Efectivo		50,00	1.076,00
Publicidad		1.900,00	4.400,00
Subtotal de Recursos		173.265,13	199.729,34
INGRESOS EXTRAORDINARIOS			
Recupero de Gastos	0,00	0,00	81,65
Venta de Bienes de Uso	4316,80	4.316,80	0,00
Total de Ingresos.-		177.581,93	199.810,99
GASTOS			
Operativos:			
Sueldos y Jornales		-60.499,16	-80.207,05
Cargas Sociales		-16.044,03	-21.401,98
Lúz		-1.524,74	-1.214,44
Teléfono		-3.737,96	-3.349,64
Franqueos		-5.753,94	-8.776,65
Gas y Agua		-1.073,64	-970,44
Viáticos		-662,01	-933,81
Gastos de Mantenimiento Edificio		-8.466,20	-6.041,10
Mantenim. Equipos e Instalaciones		-300,00	-266,00
Utiles y Materiales de Oficina		-1.607,39	-2.730,96
Seguros Varios		-11.116,64	-8.876,34
Gastos Bancarios		-7.046,19	-5.901,22
Comisiones Tarjetas		-2.890,06	-1.926,99
Servicio de Vigilancia		-2.234,16	-1.889,66
Op. Y Eventos Especiales		-1.242,80	-2.046,36
Impresiones Varias		-8.484,96	-8.960,00
Suscripciones		-4.002,58	-2.656,99
Gastos Varios		-1.685,46	-2.389,16
Premios y Trofeos		-260,00	0,00
Honorarios Profesionales		-13.375,75	-8.734,25
Gastos de Representación		0,00	0,00
Cuota IARU		-2.226,38	-3.681,26
Certificaciones y S		-961,60	-432,65
Financieros:			
Diferencias de cambio		-244,76	-798,76
Intereses		-5.684,45	-3.787,86
Subtotal de Gastos		-161.124,86	-177.973,57
SUPERAVIT OPERATIVO		16.457,07	21.837,42
EGRESOS EXTRAORDINARIOS:			
Indemnización por despido.-		-20.000,00	-30.597,19
Amortizaciones		-8.189,28	-8.577,85
Total de gastos que no significan Erogaciones		-28.189,28	-39.175,04
DEFICIT DEL EJERCICIO.-		**-11.732,21**	**-17.337,62**

Las notas y los anexos son parte integrante del presente Estado Contable

Firmado a los efectos de su identicación con mi informe de fecha 14/09/2010

CARLOS EDUARDO BEVIGLIA
PRESIDENTE

ABEL MARIO MANEGLIA
CONTADOR PUBLICO NACIONAL (U.B.A.)
C.P.C.E.C.A.B.A. Tº 88 - Fº 128
C.P.C.E.P.B.A. Tº 34 - Fº 26 - Leg. 0-85260

Ejemplar de libre circulacion

NOTA A LOS ESTADOS CONTABLES POR EL EJERCICIO FINALIZADO EL 30 DE JUNIO DE 2010

Nota 1 - Normas Contables

Los estados contables han sido confeccionados de acuerdo a lo establecido por las resoluciones técnicas 17 y 18 de la Federación Argentina de Consejos Profesionales de Ciencias Económicas aprobados por la Resolución 2982 del 15/12/2000, del Consejo Profesional :

1.1 Modelo de Presentación de los Estados Contables

Los estados Contables han sido preparados siguiendo los lineamientos de acuerdo a lo dispuesto por las Resoluciones Técnicas Nº 8 y Nº 11 de la Federación Argentina de Consejos Profesionales de Ciencias Económicas, Centro de Estudios Científicos y Técnicos (CECYT).-

1.2 Unidad de Medida

Los estados contables han sido confeccionados en moneda constante reconociendo en forma integral los efectos de las variaciones en el poder adquisitivo de la moneda, de acuerdo con los lineamientos establecidos por la Resolución Técnica Nº 6 de la Federación de Consejos Profesionales de Ciencias Económicas (Resolución 410/84 del Consejo de Prov. de Buenos Aires) según lo requerido por el Art. 62 de la Ley 19550 (modificada por la ley 22903).-

Por Resolución 3150/03 del Consejo Profesional de Ciencias Económicas de la Provincia de Buenos Aires se adoptó la resolución de la FAPCE por lo cual se descontinua el ajuste para reflejar los cambios de las variaciones del poder adquisitivo de la moneda a partir del 1 de octubre de 2003, esta recomienda que para la reexpresión hasta el 30 de Septiembre de 2003 se debe considerar si existieron efectos significativos por esta causa sobre la situación patrimonial y los resultados del ente, conforme a lo dispuesto en la RT 16 "desvíos aceptables y significación". Analizadas las variaciones en el período, muestran una inflación apenas superior al 9 %.-

Teniendo en cuenta lo enunciado en los párrafos anteriores, la información contable principal se presenta según lo requerido por las normas legales vigentes en un contexto de estabilidad monetaria, con lo cual se ve afectada la calidad de la información al no practicar ajuste de la moneda de cuenta de dicho periodo.-

1.2.1 Componentes Financieros Implícitos

La empresa no ha llevado a cabo depuración de los componentes Financieros Implícitos en las Operaciones.-

1.2.2 Disponibilidades

Las disponibilidades en Moneda Argentina fueron valuadas a su valor Nominal.-

Nota 2 - Notas a los Rubros del Activo Corriente y el Activo No Corriente

2.1 Caja y Bancos

El detalle de cada una de las partidas al 30 de Junio de 2010	30/06/2010	30/06/2009
Caja según arqueo.....	4.697,35	6.181,95
Banco Galicia (Caja de Ahorro).....	9,11	414,67
Banco Galicia (Cta. Cte.-).....	389,87	1.305,80
Banco de la Pcia. De Bs. As. (Cta. Cte.-)	14.227,81	2.033,66
Valores a Depositar.....	0,00	1.280,00
Total Disponibilidades ----------	**19.324,14**	**11.216,08**

2.2 Inversiones

El detalle de cada una de las partidas al 30 de Junio de 2010

No existen.-	0,00	0,00
Total Inversiones ----------	**0,00**	**0,00**

Ejemplar de libre circulacion

2.3 Deudores por Servicios.-

El detalle de cada una de las partidas al 30 de Junio de 2010

Servicios de Boreau a Cobrar.....	1.651,01	3.008,35
Total Deudores por Servicios	**1.651,01**	**3.008,35**

2.4 Creditos Varios.-

El detalle de cada una de las partidas al 30 de Junio de 2010

Publicidad a cobrar.....	500,00	900,00
Seguros a Cobrar.....	1.500,00	1.500,00
Intereses a Devengar.....	0,00	0,00
Cursos a cobrar.....	0,00	0,00
Documentos a cobrar.....	5.000,00	5.000,00
Tarjetas de Créditos a cobrar.....	15.015,00	19.012,00
Total Créditos Varios.....	**22.015,00**	**26.412,00**

2.5 Bienes de Uso

Los bienes de Uso están valuados a su costo reexpresado menos la correspondiente amortización acumulada. La Amortización es calculada por el método de la línea recta, aplicando tasa anuales suficientes para extinguir sus valores al final de la vida útil estimada.-

2.6 Bienes Inmateriales

El detalle de cada una de las partidas al 30 de Junio de 2010

Llave de Negocio.-	289,47	289,47
Total Créditos Varios.....	**289,47**	**289,47**

Nota 3 - Notas a los Rubros del Pasivo Corriente y el Pasivo No Corriente

3.1 Deudas Comerciales.-

El detalle de cada una de las partidas al 30 de Junio de 2010

Ctas. Sociales no identificadas.....	2.946,76	3.196,00
Acreedores Varios.....	22.485,00	37.976,71
Cuentas a Pagar IARU.....	7.707,96	9.973,62
Ctas. A Pagar por Renovación CNC	0,00	0,00
Honorarios Profesionales a pagar.....	6.650,00	3.050,00
Total Deudas Comerciales ------	**39.789,72**	**54.196,33**

3.2 Deudas Previsionales

El detalle de cada una de las partidas al 30 de Junio de 2010

SUSS a pagar.....	14.879,07	7.577,62
Obras Social a pagar UPCN.....	3.525,41	1.403,63
Obras Social a pagar Ospedic.....	0,00	816,33
Cuota Sindical.....	955,46	508,55
ART a Pagar.....	181,44	568,20
Moratorias CCSS.....	0,00	1.081,10
Indemnizaciones a Pagar.....	15.000,00	0,00
Remuneraciones a pagar.....	0,00	1.882,69
Total Deudas Prev.....	**34.541,38**	**13.838,12**
TOTAL DEUDAS.----------	**74.331,10**	**68.034,45**

CARLOS EDUARDO BEVIGLIA
PRESIDENTE

Ejemplar de libre circulacion

RADIO CLUB ARGENTINO

ESTADO DE FLUJO DE EFECTIVO (Método Directo)

Ejercicio Finalizado el 30 de Junio de 2010

	30-6-2010	30-6-2009
I.- **Variación de los fondos.-**		
Efectivo al inicio del ejercicio	7.462	3.473
Modificaciones de ejercicios anteriores		
Efectivo modificado al inicio de ejercicio	(2.765)	3.989
Aumento (disminución) neto de efectivo		
Efectivo al cierre ejercicio	4.697	7.462
II.- **Causas de variaciones de fondos.-**		
Actividades operativas		
Cuotas Sociales	141.580	125.674
Ingresos Varios	1.082	593
Seguros Antena	10.429	10.725
Cursos	2.450	1.940
Renovación Licencias CNC	15.774	50.329
Servicios de Bureau	0	1.193
Donaciones de equipos	0	3.800
Donaciones en Efectivo	50	1.076
Publicidad	1.900	4.400
Recupero de Gastos	0	82
Venta de Bienes de Uso	4.317	0
Pago de Créditos Varios.-		
Créditos por servicios	1.357	914
Acreedores Varios	4.397	(4.045)
Gastos:- **Operativos:**		
Sueldos y Jornales	(60.499)	(80.207)
Cargas Sociales	(16.044)	(21.402)
Luz	(1.525)	(1.214)
Teléfono	(3.738)	(3.350)
Franqueos	(5.754)	(8.777)
Gas y Agua	(1.074)	(970)
Viáticos	(662)	(934)
Gastos de Mantenimiento Edificio	(8.466)	(6.041)
Mantenim. Equipos e Instalaciones	(300)	(266)
Utiles y Materiales de Oficina	(1.607)	(2.731)
Seguros Varios	(11.117)	(8.876)
Gastos Bancarios	(7.046)	(5.901)
Comisiones Tarjetas	(2.890)	(1.927)
Servicio de Vigilancia	(2.234)	(1.890)
Op. Y Eventos Especiales	(1.243)	(2.046)
Impresiones Varias	(8.485)	(8.960)
Suscripciones	(4.003)	(2.657)
Gastos Varios	(1.685)	(2.389)
Premios y Trofeos	(260)	0
Honorarios Profesionales	(13.376)	(8.734)
Cuota IARU	(2.226)	(3.681)
Certificaciones y S.	(962)	(432)
Egresos Extraordinarios.		
Indemnizaciones	(20.000)	(30.597)
Flujo neto de efectivo generado en los actos operativos.-	**8.141**	**(7.304)**
Actividad de Inversión.-		
Compra de bienes de uso.-	(400)	(3.800)
Retiros Bancarios netos.-	-10.873	5.214
Obligaciones a pagar a terceros.-	-14.407	39.500
Obligaciones a pagar Previsionales.-	20.703	(16.589)
Flujos netos de efectivo generado en las Ctas. De Inversión.-	**(4.976)**	**24.324**
Actividades de financiación.-		
Diferencias de cambio Activos.-	(245)	(799)
Pago de Intereses.-	(5.684)	(3.788)
Disminución Previsión para despido.-	0	(8.445)
Flujos netos de efectivo generado en las Ctas. De Financiación	**(5.929)**	**(13.031)**
Aumento o (disminución) neto del efectivo	**(2.765)**	**3.989**

Las notas y los anexos son parte integrantes del presente Estado Contable.-
Firmado a los efectos de su identificación
con mi informe de fecha 14/09/2010

ABEL MARIO MANEGLIA
CONTADOR PUBLICO NACIONAL (U.B.A.)
C.P.C.E.C.A.B.A. T° 88 - F° 128
C.P.C.E.P.B.A. T° 34 - F° 26 - Leg. 0-85260

CARLOS EDUARDO BEVIGLIA
PRESIDENTE

Ejemplar de libre circulacion

RADIO CLUB ARGENTINO

Domicilio: CARLOS CALVO Nº 1420/26
CIUDAD AUTONOMA DE BUENOS AIRES
Actividad: ASOCIACION CIVIL SIN FINES DE LUCRO
LEGAJO DIRECCION DE PERSONAS JURIDICAS Nº 801 - C
EJERCICIO ECONOMICO Nº 89

BIENES DE USO

ANEXO I

INICIADO EL 1 DE JULIO DE 2009 Y FINALIZADO EL 30 DE JUNIO DE 2010
COMPARATIVO CON EL EJERCICIO ANTERIOR

RUBRO	VALOR AL INICIO	AUMENTO DEL EJERCICIO	BAJAS	ACTUALIZ. DEL EJERCICIO	VALOR AL CIERRE	AMORTIZACIONES					VALOR RESIDUAL NETO 30/06/2010	VALOR RESIDUAL NETO 30/06/2009
						ACUMUL. AL INICIO	ACTUALIZ. DEL EJERCICIO	DEL EJERCICIO		ACUMUL. AL CIERRE		
								%	MONTO			
TERRENOS	$ 92.015,01				$ 92.015,01	$					$ 92.015,01	$ 92.015,01
INMUEBLES	$ 200.602,64				$ 200.602,64	$ 69.942,39		2	$ 4.012,05	$ 73.954,44	$ 126.648,20	$ 130.660,25
EQUIPOS Y TRANSM.	$ 66.905,68	$ 400,00			$ 67.305,68	$ 54.944,33		10	$ 2.009,56	$ 56.953,89	$ 10.351,79	$ 11.961,35
BIBLIOTECA	$ 5.283,12				$ 5.283,12	$ 2.447,09		20	$ 250,40	$ 2.697,49	$ 2.585,63	$ 2.836,03
MUEBLES Y UTILES	$ 59.471,15				$ 59.471,15	$ 54.506,05		10	$ 1.767,88	$ 56.273,93	$ 3.197,22	$ 4.965,10
HERRAMIENTAS	$ 84,70				$ 84,70	$ 84,70		20	$ -	$ 84,70	$ -	$ -
INSTALACIONES	$ 1.623,88				$ 1.623,88	$ 1.148,58		10	$ 149,39	$ 1.297,97	$ 325,91	$ 475,30
SDOS. AL CIERRE	$ 425.986,18	$ 400,00	$ -		$ 426.386,18	$ 183.073,14	$ -		$ 8.189,28	$ 191.262,42	$ 235.123,76	$ 242.913,04

Firmado a los efectos de su identicación con mi informe de fecha 14/09/2010

ABEL MARIO MANEGLIA
CONTADOR PUBLICO NACIONAL (U.B.A.)
C.P.C.E.C.A.B.A. Tº 88 - Fº 128
C.P.C.E.P.B.A. Tº 34 - Fº 26 - Leg. 0-85260

CARLOS EDUARDO BEVIGLIA
PRESIDENTE

INFORME DE LA COMISION REVISORA DE CUENTAS

Estimados Socios:

En nuestro carácter de Revisores de Cuentas del RADIO CLUB ARGENTINO, y en cumplimiento de lo dispuesto por los Estatutos Sociales, ponemos en conocimiento de los Señores Asociados, las registraciones efectuadas en los libros contables, correspondientes al período comprendido entre el 01 de Julio de 2009 y el 30 de Junio de 2010; encontrándoselo de conformidad.-

Por tal motivo, opinamos que tanto el Balance General al 30 de Junio de 2010, como el cuadro de Gastos y Recursos y el Estado de Evolución del Patrimonio Neto y el resto de los cuadros y notas anexas, que se someten a consideración de los señores asociados, corresponden ser aprobados.-

G. WALDHAUSEN

Ciudad Autónoma de Bs. As., 14 de Setiembre de 2010.-

Jorge Topich

Antonio Luis Dasso
LUBBI

Ejemplar de libre circulacion

INFORME DEL AUDITOR

Señores Directores de
RADIO CLUB ARGENTINO
Domicilio Legal: CARLOS CALVO Nº 1420/1426 CIUDAD AUTONOMA DE BS. AS.
C.U.I.T. Nº 30-52801743-2
Presente.-

En mi carácter de Contador Público independiente, informo el resultado de la auditoría que he realizado de los estados contables individualizados en el apartado 1. Los mismos han sido preparados y aprobados por el Consejo de Administración del RADIO CLU ARGENTINO, en ejercicio de sus funciones. Mi tarea profesional consiste en emitir una opinión sobre los mismos.

1. ESTADOS CONTABLES AUDITADOS

1.1 Estados de situación patrimonial al *30/06/2010.-*
1.2 Estados de resultados por el ejercicio comprendido entre el 01/07/2009 y el 30/06/2010.-
1.3 Estado de evolución del patrimonio neto por el ejercicio finalizados el 30/06/2010.-
1.4 Estados de flujo de efectivo por el ejercicio concluido el 30/06/2010.-.
1.5 Información complementaria –anexos y notas –integrante de los citados estados.-

2. ALCANCE DE LA AUDITORIA

Para poder emitir una opinión sobre los estados contables mencionados, he realizado el examen de acuerdo con las normas de auditoría vigentes - incluidas en la Resolución Técnica Nº 7 de la Federación Argentina de Consejos Profesionales de Ciencias Económicas - aprobadas por Res. CD 93/2005 del Consejo Profesional de Ciencias Económicas de la Ciudad Autónoma de Buenos Aires.
Estas normas exigen la adecuada planificación y ejecución de la auditoría para poder establecer con un nivel de razonable seguridad, que la información proporcionada por los estados contables considerados en su conjunto, carece de errores o distorsiones significativos.
Una auditoria comprende básicamente, la aplicación de pruebas selectivas para obtener evidencias respaldatorias de montos y afirmaciones relevantes; la evaluación de aquellas estimaciones importantes realizadas por la dirección de la sociedad y la revisión del cumplimiento de las normas contables profesionales de valuación y exposición vigentes.

3. DICTAMEN

En mi opinión, los estados contables detallados en 1 presentan razonablemente, en sus aspectos significativos, la situación patrimonial del RADIO CLUB ARGENTINO. al 30/06/2010, los resultados de sus operaciones, la evolución del patrimonio neto y del flujo de efectivo, por los ejercicios terminados en esas fechas, de acuerdo con normas contables profesionales.

4. INFORMACION ADICIONAL REQUERIDA POR DISPOSICIONES LEGALES

4.1 Con base en mi examen descripto en el punto 2, informo que los estados contables citados surgen de registros contables llevados en sus aspectos formales de acuerdo con normas legales.-

4.2 Adicionalmente informo que, según surge de las registraciones contables al 30/06/2010, las deudas devengadas a favor de ANSES de acuerdo con las liquidaciones practicadas por la sociedad, ascienden a *$ 14.879.07*, de las cuales no son exigibles al cierre del ejercicio la suma de $ 2.429.44.-

Buenos Aires, *14 de Setiembre de 2010*

ABEL MARIO MANEGLIA
CONTADOR PUBLICO NACIONAL (U.B.A.)
C.P.C.E.C.A.B.A. Tº 88 - Fº 128
C.P.C.E.P.B.A. Tº 34 - Fº 26 - Leg. 0-85260

Ejemplar de libre circulacion

UNA MIRADA A LA PROPAGACIÓN AURORAL

El Ciclo Solar comienza. Ahora que estamos viendo explotar a las manchas solares algo más que lo habitual, es el momento de considerar cómo ellas pueden afectar nuestras comunicaciones, En esta nota, veremos cómo el sol puede causar impacto en las señales de radio a través de la aurora.

¿Qué son las manchas solares? Las manchas solares son grandes regiones frías de la superficie solar que poseen un campo magnético superior al de las áreas circundantes. Esto les permite producir plasma altamente ionizado sobre la superficie del Sol, formando protuberancias que pueden durar desde unas pocas horas hasta más de una semana antes de comenzar a decaer o lanzar el plasma al espacio en la forma de la eyección de una masa de la corona (EMC). Como el plasma no es una onda electromagnética le puede tomar varios días para alcanzar a la Tierra (asumiendo que ha sido eyectada en la dirección correcta). El tiempo que le toma depende de la magnitud de la EMC y de la velocidad del viento solar. Una vez que el plasma alcanza a la Tierra, interactúa con los campos magnéticos, produciendo la alta ionización de la ionosfera alrededor de los polos. Esto causa la posibilidad de que las señales de radio pueden verse afectadas.

¿Qué bandas son afectadas? En HF, los días posteriores a un inesperado disturbio ionosférico (IDI) tienden a una baja MUF ocasionando el cierre de la mayoría de las bandas. Cuando esto sucede, se puede cambiar a una frecuencia más baja o, dependiendo de la latitud en que uno se encuentra y la intensidad de la aurora, es posible intentar utilizarla para reflejar las señales de una forma inusual. Esto es más común en 28 MHz y en VHF donde las estaciones tienden a estar mejor equipadas para dirigir sus señales hacia la aurora. Generalmente, el sonido de las señales aurorales es muy distorsionado, debido a los cambios Doppler en la forma de la señal del sonido.

¿Puedo yo trabajar la aurora? La mayor actividad auroral está limitada a las latitudes altas y usted se verá beneficia cuanto más cerca se encuentre de uno de los polos. Existen numerosas páginas web que proporcionan información actualizada acerca de las auroras y de la posibilidad que estas se produzcan, por ejemplo la página NOAA (1) ofrece una display visual de la aurora oval basada en la última información satelital, dando una estimación de la intensidad y que medida de confiabilidad posee.

Para poder trabajar una aurora, usted normalmente necesita que la aurora oval se encuentre cerca de su domicilio y sea lo más fuerte posible. La pagina Spaceweather (2) proporciona una visión de la actividad solar y es una buena fuente de información acerca de la posibilidad de actividad auroral en los próximos días. Finalmente, no olvide que también en los Cluster se alerta sobre las oportunidades aurorales. Los spots relacionados con la aurora usualmente contienen AU> entre los Locators (si son proporcionados) y los reportajes de señales tienen agregada una A por aurora. A medida que una aurora se intensifica, las estaciones del Sur tienen posibilidades de realizar contactos aurorales. Visitando los Clusters, usted estará en condiciones de realizar contactos cuando vea que estaciones de similar latitud o más al sur están realizando contactos.

¿Necesito equipos especiales? Es una cosa difícil de responder cuál es el mejor equipo, Si la aurora es muy fuerte no necesitará nada extra, pero a medida que la aurora se expande desde los polos, es común que se requiera que dirija sus señales hacia el polo utilizando una direccional. El punto al cual su señal es reflejada no es tan claro, entonces girar su antena lentamente lo ayudará a encontrar la señal más intensa.

Como regla general, debido a que una apertura auroral intensifica que la aurora oval baje, usted podrá transmitir más lejos y contactar a otras estaciones. Es necesario recordar las pérdidas que se producen cuando la antena en un punto está polarizada verticalmente y horizontal en el otro.

Debido a la inusual reflexión de señales, éstas pueden ser débiles, por lo que es mejor usar antenas polarizadas en la misma forma que los demás usuarios de la banda. Finalmente, puede se útil (especialmente en la latitudes altas) tener control sobre la elevación de la antena, esto es porque cuando una aurora se mueve hacia el sur el punto de reflexión/dispersión parece moverse más arriba del horizonte.

¿Cómo puedo realizar contactos aurorales? Las señales aurorales pueden ser algo distorsionadas. Por esta razón, muchos operadores prefieren utilizar la telegrafía, porque a pesar de la distorsión, aún pueden ser comprendidas. Debido a los niveles de distorsión, la velocidad de la transmisión telegráfica tiende a ser menor que la habitual, tal vez a 10 o 15 ppm se logre una buena copia. No obstante, pueden efectuarse contactos mediante telefonía, pero requieren buen oído y mucha paciencia. Puede ayudar mucha si hablamos clara y pausadamente.

Debe recordarse que siempre habrá cierto desplazamiento Doppler de la señal. Normalmente, este no es un gran problema en 10 y 6 metros, pero a medida que usted comience a desplazarse hacia frecuencia más altas se hará cada vez más pronunciado. Una aurora en 430 MHz producirá un desplazamiento de 4/5kHz pero se han producido informes de auroras en 1296 MHz con desplazamientos de 12 kHz. Teniendo esto en cuenta, tómese su tiempo para escuchar a la estación utilizando el RIT de su equipo, mientras varía su frecuencia de transmisión hasta que lo escuche.

Ejemplar de libre circulacion

DIAGRAMAS DE ANTENAS PERO… ¿QUÉ SIGNIFICAN?

por Joel R. Hallas, W1ZR

La mayoría de los artículos sobre antenas incluyen estos diagramas,
pero ¿cómo los interpreta usted?

Una verdad acerca de las antenas es que cada una irradia mejor en una dirección que en otra. Por eso es importante para los aficionados conocer en qué direcciones pueden trabajar mejor, cuál es la antena apropiada y seleccionar su altura y orientación. Una buena forma de describir el performance de una antena es delinear su respuesta. Para algunos de nosotros el significado de dichos delineamientos es intuitivo, pero tal vez esto no sea del todo verdad después de todo. En este pequeño artículo trataremos de descubrir el misterio de este tema.

Para un dipolo de media onda horizontal, el campo de radiación que fluye con máxima intensidad lo es en dirección perpendicular al dipolo y el campo de radiación disminuye a medida que nos desplazamos en dirección a los extremos. Cerca de la tierra el campo se anula horizontalmente y se incrementa al máximo en determinado ángulo sobre el horizonte dependiendo de que tan alto esté la antena sobre el suelo.

DELINEANDO LA RESPUESTA DE LA ANTENA.

Mejor que discutir esto en términos generales, nosotros podemos representar los efectos direccionales de la antena en un plano que puede ser fácilmente interpretado. Podremos delinear el campo de fuerza como una función de ángulo azimutal, el ángulo moviendo desde, por ejemplo, de lejos a la izquierda a lejos a la derecha en un particular ángulo de elevación, utilizando las coordenadas rectangulares familiares. Hemos delineado la intensidad relativa de la potencia irradiada de una antena de media onda.

DIAGRAMAS POLARES

En tanto que una representación como la de la figura 1 es correcta y utilizable, es más común mostrar esta información en alguno de los llamados "diagramas polares". Esta clase de diagramas representan la intensidad en una dirección determinada por el largo de una línea desde el centro del diagrama hacia la curva de cualquier ángulo. Esto me ofrece una más intuitiva vista del comportamiento de la antena como una función del ángulo.

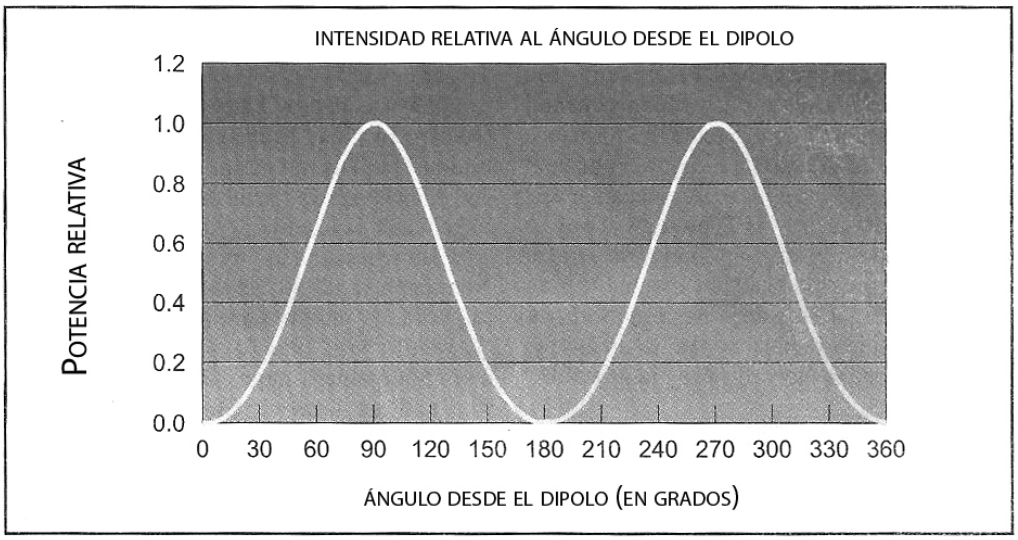

Figura 1 - *Cálculo de la intensidad de campo relativa, en coordenadas rectangulares*

Ejemplar de libre circulacion

La figura 2 es la representación del campo de fuerzo de un pequeño dipolo para 40 metros colocado a una altura de 20 metros. Esta nos muestra cómo la función del ángulo de elevación toma la dirección perpendicular hacia la antena, el ángulo azimutal de máxima salida. Obsérvese que el campo en el horizonte es cero, como nosotros podíamos esperar en una antena horizontal sobre la tierra real. Nótese también que a su altura de 20 metros la radiación hacia arriba es reducida y la máxima irradiación es en un ángulo de irradiación de 32º sobre el horizonte. Es fácil ver en los círculos marcados en decibeles, que la respuesta directa está por debajo de 10 dB del máximo, lo que puede cambiar a diferentes alturas. Puesto que esta antena es bidireccional, sólo se muestra un grupo de flechas.

La figura 3 es un diagrama polar de la radiación del mismo dipolo con un ángulo de elevación de 32º, máximo ángulo de irradiación. Los ángulos se corresponden con los mostrados en la figura 1 y representan la intensidad relativa en diferentes direcciones girando alrededor de la antena desde 0º en el extremo del cable, siempre en el sentido contra reloj, al mismo punto 360º.

La potencia relativa es generalmente expresada en decibeles (dB), una conveniente representación logarítmica que facilita agregar ganancias y pérdidas del sistema. Observe que la escala de dB es comprimida para mostrar detalles adicionales en las porciones más significativas.

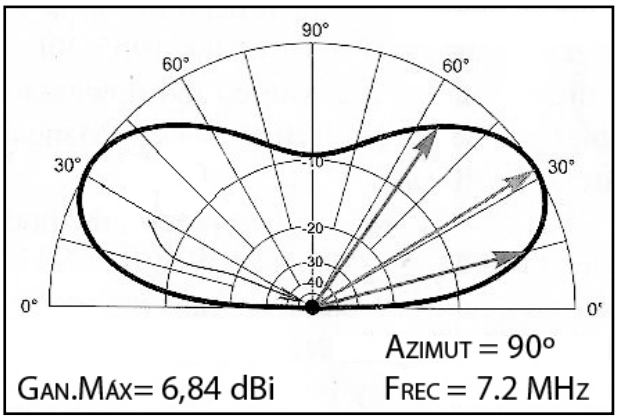

Figura 2 - *El punto representa el extremo del dipolo. La flecha central apunta en dirección de la máxima intensidad de señal y su longitud representa su amplitud máxima. Las flechas laterales apuntan a los ángulos de elevación en los cuales la potencia relativa ha caído a la mitad de la máxima intensidad de señal (-3 dB). El ángulo entre ellas es la amplitud de irradiación vertical de 3 dB*

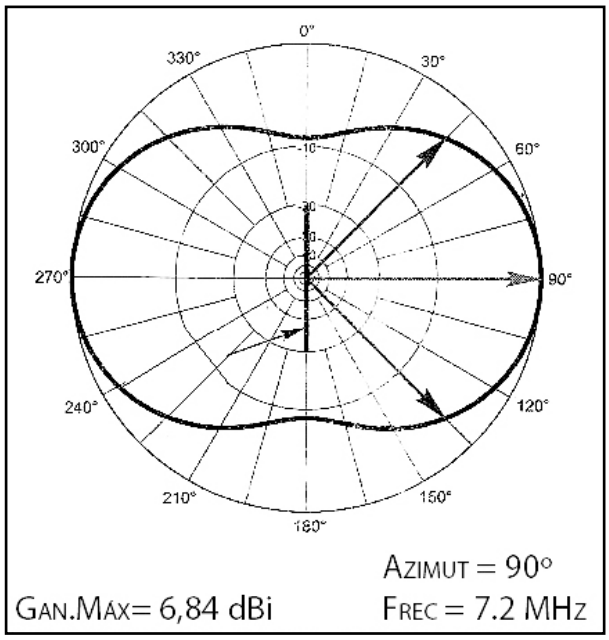

Figura 3 - *Vista de la antena desde arriba. Como en el patrón de elevación, la flecha central apunta hacia el azimut de máxima intensidad de señal a 90º. Las flechas laterales apuntan a los ángulos de elevación en los cuales la potencia relativa ha caído a la mitad de la máxima intensidad de señal, los 3 dB de amplitud de irradiación horizontal.*

NUEVA DIRECCIÓN DE CORREO ELECTRÓNICO

Informamos a todos los asociados, que para gestiones de carácter administrativo,
tales como consultas o reclamos de tesorería,
estados de cuentas, comunicaciones de pagos, etc.,
y con el fin de agilizar y optimizar su respuesta,
el RCA ha habilitado la siguiente dirección de correo electrónico:

administracion@lu4aa.org

Revista del
radioclub
Argentino

Señor Asociado:

Si usted abona con Giro Telegráfico del Correo Argentino, por favor hágalo con mención del remitente. De no ser así nos vemos impedidos de identificarlo y, en consecuencia, no podremos acreditarlo en su cuenta social. Muchas gracias por su colaboración.

BOLETÍN INFORMATIVO RADIAL

El Radio Club Argentino emite semanalmente su Boletín Informativo Radial, en el que se difunden noticias institucionales, de interés general, informaciones de DX, etc., en la banda de 80 metros, los días viernes a las 20.30 horas.

Al término de la emisión, la estación oficial de la Entidad atiende los requerimientos que los aficionados en general deseen formular.

SERVICIO DE QSL

Al entregar sus tarjetas QSL con destino al exterior, por favor clasifíquelas por país. De esta forma ayudará a una rápida clasificación.

Las tarjetas para el Reino Unido, se entregan en un solo grupo.

Las destinadas a los Estados Unidos de América se entregan separadas por el número de la señal distintiva, es decir del 1 al Ø, con excepción de las tarjetas con prefijo de dos letras para la región 4 (WA4, WB4, KA4, KB4, NA4, etc.), que se deben entregar separadas de las demás.

ICOM

Receptor de Banda Ancha

IC-RX7

Receptor de Banda Ancha
Compacto & Inteligente

- Rango de frecuencia: 150kHz-1300MHzCTCSS/DTSC decoder. Los botones del cursor de cuatro vías proporcionan una navegación rápida y fácil.
- El IC-RX7 posee canales de memoria previamente configurados para radioaficionados, banda aérea, ferrocarriles, carreras de autos.
- Botón de búsqueda de un solo toque.
- El modo canal y el paso de canal están programados para cada rango de frecuencia. Usted puede fácilmente elegir los nuevos canales activos dentro de un rango de frecuencia designado o dentro de una categoría fija oprimiendo el botón "Search" (búsqueda).

Eficiente configuración de memoria de 3 niveles

- 1600 canales de memoria pueden ser clasificados en tres formas distintas: por "Categoría" (hasta 26 categorías), por "Grupo" (hasta 100) y por "Nombre de memoria" (hasta 100). Se puede usar un nombre alfanumérico de hasta 16 caracteres para cada canal.

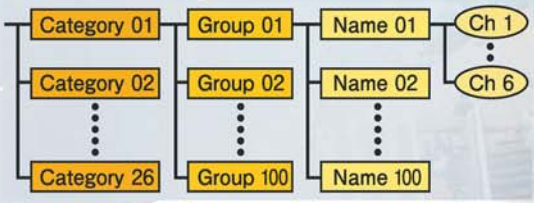

- Programable desde una computadora. La programación y clonación del IC-RX7 es muy sencilla.
- Diseño delgado y elegante. El IC-RX7 tiene solamente 23mm de profundidad y pesa solamente 200 gramos.
- Función de control de tono y filtro de audio, solamente en modo AM/WFM
- Construcción resistente a salpicaduras (IPX4).

MULTIRADIO S.A.

Av. Córdoba 4860 - C1414BAT - Buenos Aires - Tel: 011 4779-5555 / info@multiradio.com.ar / www.multiradio.com.ar

Ejemplar de libre circulacion